WN Serie Kompressor-Kühlschrank
Installations- und Betriebsanleitung

MODELL-NR.: WN90L

MODELL-NR.: WN150L

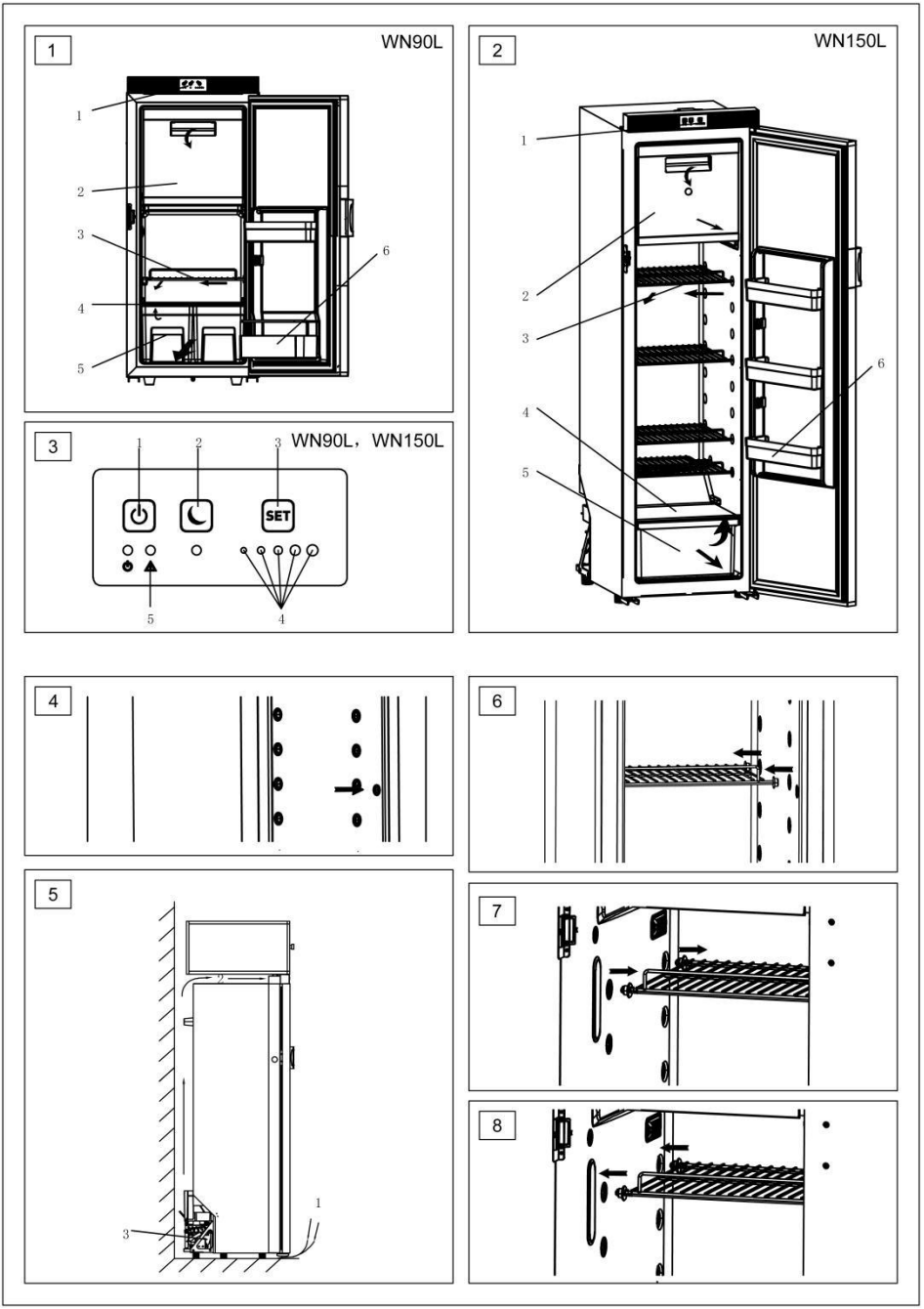
1
WN90L
1
2
3
4
5
6
2
WN150L
1
2
3
4
5
6
3
WN90L，WN150L
1
2
3
SET
5
4
4
6
5
1
3
7
8

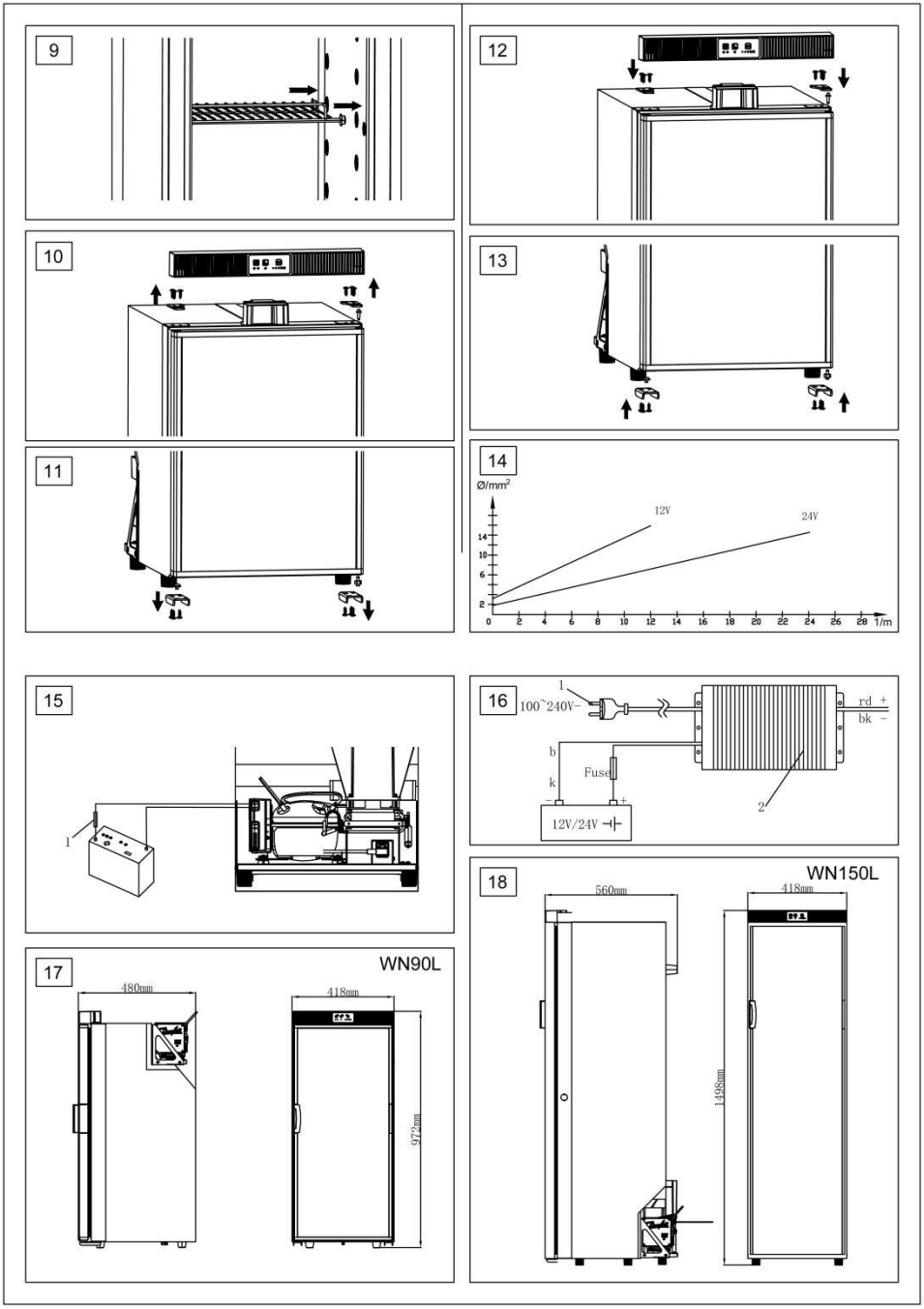
9
10
11
12
13
14
Ø/mm²
12V
24V
1/m
15
1
16
100~240V~
rd +
bk −
b
k
Fuse
12V/24V
2
17
WN90L
480mm
418mm
972mm
18
WN150L
560mm
418mm
1498mm

Geschätzte Benutzer：
Danke, dass Sie sich für unser Produkt entschieden haben!
Bitte lesen Sie diese Bedienungsanleitung vor der Installation und dem ersten Gebrauch sorgfältig durch und bewahren Sie sie an einem sicheren Ort auf. Wenn Sie das Produkt an eine andere Person weitergeben, händigen Sie diese Bedienungsanleitung mit aus.

Inhaltsverzeichnis

1. Erklärung der Symbole 4
2. Sicherheitsinformationen 4
    2.1 Allgemeine Sicherheit 4
    2.2 Sicherer Betrieb des Geräts 6
3. Lieferumfang 6
4. Zubehör 7
5. Bestimmungsgemässe Verwendung 7
6. technische Beschreibung 7
    6.1 Innerer Aufbau des Kühlschranks 7
    6.2 Bedienfeld 8
7. Aufstellen und Anschliessen des Kühlschranks 8
    7.1 Sicherheitshinweise für die Installation 8
    7.2 Hinweise zum Einbau des Kühlschranks 8
    7.3 Aufstellen des Kühlschranks 9
    7.4 Einlegen der Regale 9
    7.5 Wechseln des Türscharniers 10
    7.6 Anschluss des Kühlschranks an die DC-Gleichspannung 10
    7.7 Anschluss des Kühlschranks an die AC-Wechselspannung 11
8. Benutzung des Kühlschranks 11
    8.1 Energiespartipps 11
    8.2 Einschalten des Kühlschranks 12
    8.3 Einstellung der Temperatur 12
    8.4 Konservierung von Lebensmitteln 12
    8.5 Abtauen des Gefrierschranks 13
    8.6 Ausschalten und Lagern des Kühlschranks 13
9. die Reinigung und Wartung 13
10. Entsorgung 14
11. Fehlersuche 14
12. technische Daten 17

1. Erklärung der Symbole

GEFAHR!
Sicherheitshinweis: Die Nichtbeachtung dieses Hinweises kann zum Tod oder schweren Verletzungen führen.

WARNUNG!
Sicherheitshinweis: Die Nichtbeachtung dieses Hinweises kann zum Tod oder schweren Verletzungen führen.

VORSICHT!
Sicherheitshinweis: Die Nichtbeachtung dieses Hinweises kann zu Verletzungen führen.

HINWEIS!
Die Nichtbeachtung dieses Hinweises kann zu Sachschäden führen und die Funktion des Produktes beeinträchtigen.

HINWEIS!
Ergänzende Informationen zur Bedienung des Produkts.

2. Sicherheitsinformationen

Der Hersteller übernimmt keine Haftung für Schäden in den folgenden Fällen:

- Fehlerhafte Montage oder Verbindung.
- Beschädigung des Produkts durch mechanische Einflüsse und falsche Anschlussspannung.
- Änderungen am Produkt ohne ausdrückliche Genehmigung des Herstellers.
- Verwendung für andere als die in der Betriebsanleitung beschriebenen Zwecke.

2.1 Allgemeine Sicherheit

GEFAHR!
Die Nichtbeachtung dieser Warnhinweise kann zum Tod oder zu schweren Verletzungen führen.

GEFAHR EINES STROMSCHLAGES

- Auf Booten: Wenn das Gerät über das Stromnetz betrieben wird, stellen Sie sicher, dass die Stromversorgung über einen Fehlerstromschutzschalter verfügt.

WARNUNG!
Die Nichtbeachtung dieser Warnhinweise kann zum Tod oder zu schweren Verletzungen führen.

GEFAHR EINES STROMSCHLAGES

- Die Installation in Waschräumen und in Bereichen, die Wasser ausgesetzt sind, muss von einem qualifizierten Techniker durchgeführt werden.
- Nehmen Sie das Gerät nicht in Betrieb, wenn es sichtlich beschädigt ist.
- Wenn das Netzkabel dieses Geräts beschädigt ist, muss es durch den Hersteller, den Kundendienst oder eine qualifizierte Person ersetzt werden, um Sicherheitsrisiken zu vermeiden.
- Dieses Gerät darf nur von qualifiziertem Personal repariert werden. Unsachgemässe Reparaturen können zu ernsthaften Gefährdungen führen.

GESUNDHEITSGEFÄHRDUNG

- Dieses Gerät kann von Kindern ab 8 Jahren und darüber sowie von Personen mit verringerten physischen, sensorischen oder geistigen Fähigkeiten oder Mangel an Erfahrung und Wissen benutzt werden, wenn sie beaufsichtigt oder bezüglich des sicheren Gebrauchs des Geräts unterwiesen wurden und die daraus resultierenden Gefahren verstehen. Kinder dürfen nicht mit dem Gerät spielen. Die Reinigung und Wartung darf nicht von Kindern ohne Aufsicht durchgeführt werden.

EXPLOSIONSGEFAHR

- Lagern Sie keine explosiven Stoffe, wie z.Bsp. Spraydosen im Kühlgerät.

VORSICHT!

- Die Nichtbeachtung dieser Vorsichtsmassnahmen kann zu Verletzungen führen.

GESUNDHEITSGEFÄHRDUNG

- Lebensmittel dürfen nur in ihrer Originalverpackung oder in geeigneten Behältern gelagert werden.

QUETSCHGEFAHR

- Stecken Sie Ihre Finger nicht in das Scharnier.

HINWEIS! GEFAHR VON SCHÄDEN

- Vergewissern Sie sich, dass die Spannungsangabe auf dem Typenschild mit der des Netzteils übereinstimmt.
- Ziehen Sie den Stecker niemals am Anschlusskabel aus der Steckdose.
- Wenn der Kühlschrank an die Gleichstromversorgung angeschlossen ist:
  Trennen Sie den Kühlschrank und andere elektrische Verbraucher von der Batterie, bevor Sie das Schnellladegerät anschliessen.
- Wenn der Kühlschrank an die Gleichstromversorgung angeschlossen ist:
  Trennen Sie den Kühlschrank vom Netz oder schalten Sie ihn aus, wenn Sie den Motor abstellen. Andernfalls könnte die Batterie entladen werden.
- Der Kühlschrank ist nicht für die Lagerung von ätzenden oder lösungsmittelhaltigen Substanzen geeignet.
- Halten Sie die Ablauföffnung stets sauber.
- Öffnen Sie unter keinen Umständen den Kältemittelkreislauf.
- Transportieren Sie das Gerät niemals in horizontaler Lage, damit kein Öl aus dem Kompressor austreten kann.
- Achten Sie darauf, dass der Kühlkreislauf beim Transport nicht beschädigt wird. Das Kältemittel im Kühlkreislauf ist leicht entzündlich.
- Im Falle eines Schadens am Kühlsystem des Kühlschranks:
  Vermeiden Sie offene Flammen und Funken.
  Lüften Sie den Raum gut.
- Stellen Sie das Gerät an einem trockenen, spritzwassergeschützten Ort auf.

2.2 Sicherer Betrieb des Geräts

GEFAHR!

Die Nichtbeachtung dieser Warnhinweise kann zum Tod oder zu schweren Verletzungen führen.

GEFAHR EINES STROMSCHLAGES

- Berühren Sie freiliegende Kabel nicht mit blossen Händen. Dies gilt insbesondere für den Betrieb des Geräts am Stromnetz.

VORSICHT!

Die Nichtbeachtung dieser Vorsichtsmassnahmen kann zu leichten oder mittelschweren Verletzungen führen.

GEFAHR EINES STROMSCHLAGES

- Vergewissern Sie sich vor der Inbetriebnahme des Kühlgeräts, dass das Netzkabel und der Stecker trocken sind.

GESUNDHEITSGEFÄHRDUNG

- Wenn Sie das Gerät an eine Batterie anschliessen, achten Sie darauf, dass keine Lebensmittel mit der Batteriesäure in Berührung kommen.

HINWEIS! GEFAHR VON SCHÄDEN

- Verwenden Sie keine elektrischen Geräte im Inneren des Kühlgeräts, es sei denn, sie werden vom Hersteller für diesen Zweck empfohlen.
- Stellen Sie es nicht in der Nähe von offenen Flammen oder anderen Wärmequellen (Heizungen, direkte Sonneneinstrahlung, Gasöfen usw.) auf.

GEFAHR DER ÜBERHITZUNG

- Sorgen Sie immer für ausreichende Belüftung, damit die beim Betrieb entstehende Wärme abgeführt werden kann. Achten Sie darauf, dass das Gerät ausreichend weit von Wänden und anderen Gegenständen entfernt steht, damit die Luft zirkulieren kann.
- Achten Sie darauf, dass die Lüftungsöffnungen nicht verdeckt werden.
- Füllen Sie den Innenbehälter nicht mit Eis oder Flüssigkeit.
- Tauchen Sie das Gerät niemals in Wasser ein.
- Schützen Sie das Gerät und das Kabel vor Hitze und Feuchtigkeit.
- Achten Sie darauf, dass die Lebensmittel nicht die Wände des Kühlbereichs berühren.

3. Lieferumfang

Menge	Beschreibung
1	Kühlschrank mit Regalen
1	Installations- und Betriebsanleitung

4.Zubehör

Als Zubehör erhältlich (nicht im Lieferumfang enthalten):

Beschreibung	Erläuterung	Ref. Nr.
Vorrangschaltung für 230 V Netzstrom	Wandelt eine Eingangsspannung von AC 230 V~ auf DC 12 V⎓ oder 24 V⎓ , so dass der Kühlschrank an eine Wechselstromversorgung angeschlossen werden kann.	

5. Bestimmungsgemässe Verwendung

Der Kühlschrank ist für den Einbau in Wohnwagen und Wohnmobilen sowie auf Booten vorgesehen. Es wird empfohlen, das Gerät in einer festen Position zu installieren. Nach dem Einbau darf nur die Vorderseite des Geräts zugänglich sein.

Der Kühlschrank ist nur zum Kühlen, Einfrieren und Lagern von Lebensmitteln geeignet. Der Kühlschrank ist nicht für die ordnungsgemässe Aufbewahrung von Medikamenten bestimmt.

⚠ **VORSICHT! GESUNDHEITSRISIKO**

Prüfen Sie, ob die Kühlleistung des Kühlschranks für die Lagerung der zu kühlenden Lebensmittel geeignet ist.

6. technische Beschreibung

Der Kühlschrank der Serie **WN** kann Produkte kühlen und kühl halten. Im Gefrierfach können die Produkte tiefgekühlt werden. Alle im Kühlschrank verwendeten Materialien sind lebensmitteltauglich. Der Kältemittelkreislauf ist wartungsfrei.

Die Kühleinrichtung kann eine kurzfristige Neigung von 30° aushalten, zum Beispiel auf Booten.

6.1 Innerer Aufbau des Kühlschranks

Die inneren Strukturen sind in den folgenden Abbildungen dargestellt:

- WN90L: Abb. 1, Seite 1
- WN150L: Abb. 2, Seite 1

Nr.	Erläuterung
1	Bedienfeld

2	Tiefkühlfach
3	Drahtregal
4	Ablageregal
5	Obstschale
6	Balkon

6.2 Bedienfeld

Nr. In Abb. 3 Seite1	Erläuterung
1	Ein/Aus-Taste
2	Schlafmodus-Taste
3	Temperatur-Einstelltaste
4	Temperatur-Levelanzeige
5	Störungsanzeige

7. Aufstellen und Anschliessen des Kühlschranks

7.1 Sicherheitshinweise für die Installation

Bitte beachten Sie die folgenden Hinweise zum Einbau:

GEFAHR! GEFAHR EINES STROMSCHLAGES

- Wenn das Gerät über das Stromnetz betrieben wird, stellen Sie sicher, dass die Spannungsversorgung über einen Fehlerstromschutzschalter verfügt.

HINWEIS! GEFAHR DER BESCHÄDIGUNG

- Das Kühlgerät verträgt kurzzeitig eine Neigung von 30°, zum Beispiel auf Booten. Beachten Sie bei der Aufstellung des Kühlgeräts, dass es entsprechend befestigt werden muss. Wenden Sie sich bei Fragen zur Aufstellung an Ihren Fachhändler.
- Stellen Sie den Kühlschrank so auf, dass die entstehende Warmluft leicht abfliessen kann (z. Bsp. nach oben, **Abb. 5, Seite 1**).
- Das Gerät ist für Umgebungstemperaturen zwischen +16°C (61°F) und +43°C (109°F) ausgelegt.

7.2 Hinweise zum Einbau des Kühlschranks

Beachten Sie beim Aufstellen des Kühlschranks Folgendes:
Stellen Sie den Kühlschrank so auf, dass die erzeugte Warmluft leicht abfliessen kann (z.Bsp. nach oben).
Legende zu **Abb.5**, Seite 1

Nr.	Erläuterung
1	Lufteinlass
2	Luftauslass
3	Verflüssiger
4	Ein Abstand oberhalb des Kühlschranks ist notwendig, wenn nicht genügend Luft direkt nach oben zirkulieren kann.

Produktgrösse :

Modell	Abmessungen B*H*T(mm)
WN90L	418*972*480
WN150L	418*1498*560

Beachten Sie die folgenden Einbaumasse:

Modell	Abmessungen B*H*T(mm)
WN90L	428*980*490
WN150L	428*1510*570

- Halten Sie Gegenstände von den Öffnungen des Gehäuses oder der Installationsstruktur (z.Bsp. Lüftungsschlitze usw.) fern.
- Bei normalem Betrieb des Kühlschranks fällt Kondenswasser an. Sie können das Kondensat in regelmässigen Abständen mit einem Lappen auf dem Boden des Kühlschranks aufwischen.

7.3 Aufstellen des Kühlschranks

➢ Öffnen Sie die Kühlschranktür.

➢ Schieben Sie den Kühlschrank in die Aussparung.

➢ Befestigen Sie den Kühlschrank mit geeigneten Schrauben (**Abb.4**, Seite 1).

7.4 Einlegen der Regale

⚠ **WARNUNG! Kinder aufgepasst!**

Alle Ablagen sind so angebracht, dass Kinder nicht in den Kühlschrank klettern können.

- Entfernen Sie die Einlegeböden nur zu Reinigungszwecken.
- Bringen Sie die Regale anschliessend wieder in der gleichen Position an und verriegeln Sie sie.

Herausnehmen der Regale

➢ Entfernen Sie die Ablage wie in **Abb. 6**, Seite 1 und **Abb. 7**, Seite 1 gezeigt.

Einsetzen der Einlegeböden

➢ Setzen Sie die Einlegeböden wie in **Abb. 8**, Seite 1 und **Abb. 9**, Seite 2 gezeigt ein.

7.5 Wechseln des Türscharniers

Sie können auch die Scharniere und das Schloss der Tür austauschen, so dass sie sich nach links und nicht nach rechts öffnet.

➢ Gehen Sie wie gezeigt vor (**Abb.10**, Seite 2 zu **Abb.13**, Seite 2).

7.6 Anschluss des Kühlschranks an die DC-Gleichspannung

HINWEIS! GEFAHR DER BESCHÄDIGUNG

- Um Spannungsabfälle und Leistungseinbussen zu vermeiden, halten Sie das Anschlusskabel so kurz wie möglich und unterbrechen Sie es nicht, sondern vermeiden Sie zusätzliche Schalter, Stecker, Steckdosenleisten oder dergleichen.
- Trennen Sie das Kühlgerät und andere elektrische Verbraucher von der Batterie, bevor Sie die Batterie an ein Schnellladegerät anschliessen. Eine Überspannung kann die Elektronik des Geräts beschädigen.

Der Kühlschrank kann mit 12 oder 24 VDC Spannungsversorgung betrieben werden.
Aus Sicherheitsgründen ist der Kühlschrank mit einem elektronischen System ausgestattet, das eine Verpolung verhindert. Dies schützt den Kühlschrank vor Verpolung beim Anschluss an eine Batterie und vor Kurzschluss.

Um die Batterie zu schützen, schaltet sich der Kühlschrank bei unzureichender Spannung automatisch ab (siehe Tabelle unten).

Betriebsspannung	**12V**	**24V**
Abschaltspannung	**10.4V**	**22.8V**
Einschaltspannung	**11.7V**	**24.2V**

Ermitteln Sie den erforderlichen Querschnitt des Kabels im Verhältnis zur Kabellänge gemäss **Abb. 14, Seite 2**.

Koordinatenachse	**Bedeutung**	**Einheit**
L	**Länge des Kabels**	**m**
φ	**Kabelquerschnitt**	**mm2**

HINWEIS! GEFAHR DER BESCHÄDIGUNG

Vergewissern Sie sich, dass die Polarität korrekt ist.

➢ Prüfen Sie vor der ersten Inbetriebnahme des Gerätes, ob die Betriebsspannung und die Batteriespannung übereinstimmen (siehe Typenschild).

➢ Schließen Sie Ihren Kühlschrank an eine Stromversorgung an, die mit 15 A (bei 12 V) oder 7,5 A (bei 24 V) abgesichert ist (**Abb.15-1**, Seite 2).

➢ Schließen Sie das rote Kabel (**Abb.15**, Seite 2) an den Pluspol der Batterie an.

➢ Schließen Sie das schwarze Kabel (**Abb.15**, Seite 2) an den Minuspol der Batterie an.

7.7 Anschluss des Kühlschranks an die AC-Wechselspannung

GEFAHR! GEFAHR EINES STROMSCHLAGES

- Fassen Sie Stecker und Schalter niemals mit nassen Händen an oder wenn Sie auf einer nassen Oberfläche stehen.
- Wenn Sie Ihren Kühlschrank an Bord eines Schiffes mit Wechselstromnetzanschluss über einen Landanschluss betreiben, müssen Sie einen Fehlerstromschutzschalter zwischen dem Wechselstromnetz und dem Kühlschrank installieren und sich von einem geschulten Techniker beraten lassen.
- Sie können den Kühlschrank an 230 V Wechselstrom anschliessen, wenn der Kühlschrank eine Vorrangschaltung besitzt.

8. Benutzung des Kühlschranks

Im Kühlschrank werden frische Lebensmittel aufbewahrt. Im Gefrierfach werden gefrorene Lebensmittel aufbewahrt und frische Lebensmittel eingefroren.

HINWEIS! GEFAHR DER BESCHÄDIGUNG

Achten Sie darauf, dass Lebensmittel oder Flüssigkeiten in Glasbehältern nicht zu stark gekühlt werden. Flüssigkeiten dehnen sich beim Gefrieren aus und können daher Glasbehälter zerstören.

- Lebensmittel dürfen nur in ihrer Originalverpackung oder in geeigneten Behältern gelagert werden.
- Achten Sie darauf, dass Sie nur Gegenstände in die Kühlbox legen, die bei der gewählten Temperatur aufbewahrt werden können.

HINWEIS!

- Bevor Sie Ihren neuen Kühlschrank zum ersten Mal in Betrieb nehmen, sollten Sie ihn aus hygienischen Gründen innen und außen mit einem feuchten Tuch reinigen (siehe dazu auch das Kapitel "Reinigung und Pflege" auf Seite 13).
- Drücken Sie nicht mit Gewalt auf die Klappe des Gefrierschranks.
- Ziehen Sie die Trennwand nicht heraus, wenn sich Eis im Gefrierschrank befindet.
- Entfernen Sie die Bedienfeldmembran nicht, wenn Sie den Kühlschrank bedienen.

8.1 Energiespartipps

- Wählen Sie einen gut belüfteten Standort, der vor direkter Sonneneinstrahlung geschützt ist.
- Lassen Sie heiße Speisen erst abkühlen, bevor Sie sie in den Kühlschrank stellen.
- Öffnen Sie den Kühlschrank nicht öfter als nötig. Wenn die Tür länger als 5 Minuten geöffnet bleibt, beginnt die Leuchte zu blinken.
- Lassen Sie die Tür nicht länger als nötig offen.
- Tauen Sie Ihren Kühlschrank ab, sobald sich eine Eisschicht bildet.
- Vermeiden Sie unnötig niedrige Temperatureinstellungen.

- Reinigen Sie den Kondensator in regelmäßigen Abständen von Staub und Schmutz.

8.2 Einschalten des Kühlschranks

➢ Schalten Sie den Kühlschrank ein, indem Sie die Taste ⏻ drücken.

HINWEIS!

Nach dem Einschalten braucht der Kühlschrank einige Zeit, bis der Kompressor anspringt.

➤ **So schalten Sie den Schlafmodus ein:** Drücken Sie die ☾ Schlaftaste

➤ **So schalten Sie den Schlafmodus aus:** Drücken Sie die ☾ Schlaftaste

8.3 Einstellung der Temperatur

➢ Drücken Sie die Taste SET wiederholt, bis die gewünschte Temperaturstufe eingestellt ist. Die grössere LED-Anzeige ist die kälteste Einstellung. Um von der kältesten Stufe 5 zu der wärmsten Stufe 1 zu wechseln drücken die Taste SET erneut.

HINWEIS !

Die Kühlleistung kann beeinträchtigt werden durch:

- Die Umgebungstemperatur.
- Die Menge der zu kühlenden Lebensmittel.
- Die Häufigkeit, mit der die Tür geöffnet wird.

Wenn die Umgebungstemperatur zwischen 16°C (61°F) und 20°C (68°F) liegt, stellen Sie den Kühlschrank mindestens auf Stufe 2.

8.4 Konservierung von Lebensmitteln

HINWEIS! GEFAHR DER BESCHÄDIGUNG

- Bewahren Sie warme Lebensmittel nicht im Kühlschrank auf.
- Stellen Sie keine Glasbehälter mit Flüssigkeiten in das Gefrierfach.

HINWEIS!

Lebensmittel, die leicht Geschmäcker und Gerüche aufnehmen können, sowie Flüssigkeiten und Produkte mit hohem Alkoholgehalt sollten in luftdichten Behältern aufbewahrt werden.

Sie können Lebensmittel im Kühlschrank aufbewahren. Wie lange die Lebensmittel auf diese Weise haltbar sind, steht in der Regel auf der Verpackung.

Der Kühlschrank ist in verschiedene Zonen mit unterschiedlichen Temperaturen unterteilt:

- Die kälteren Zonen liegen unmittelbar über den Schubladen für Obst und Gemüse, in der Nähe der Rückwand.
- Beachten Sie die Temperaturangaben und das Mindesthaltbarkeitsdatum auf der Lebensmittelverpackung.
- Beachten Sie bei der Benutzung des Kühlschranks folgende Punkte:
  - Gefrieren Sie niemals aufgetaute Produkte wieder ein; verbrauchen Sie sie so schnell wie möglich.

- Wickeln Sie die Lebensmittel in Alufolie oder Frischhaltefolie ein und verschließen Sie sie in einer geeigneten Box mit Deckel. Dadurch bleiben die Aromen, die Form und die Frische besser erhalten.

8.5 Abtauen des Gefrierschranks

HINWEIS! GEFAHR DER BESCHÄDIGUNG

Verwenden Sie niemals mechanische Werkzeuge, um Eis zu entfernen oder um Gegenstände zu lösen, die am Gerät festkleben.

So tauen Sie den Kühlschrank ab:

- Nehmen Sie die Lebensmittel aus dem Kühlschrank.
- Legen Sie sie gegebenenfalls in eine andere Kühlvorrichtung, um sie kühl zu halten.
- Drücken Sie die Taste ⏻ bis sich der Kühlschrank ausschaltet.
- Schließen Sie die Tür.

8.6 Ausschalten und Lagern des Kühlschranks

Wenn Sie den Kühlschrank über einen längeren Zeitraum nicht benutzen wollen, gehen Sie wie folgt vor:

Drücken Sie die Taste ⏻, bis sich der Kühlschrank ausschaltet.

- Trennen Sie die Stromversorgung.
- Reinigen Sie den Kühlschrank (siehe Kapitel "Reinigung und Wartung" auf Seite 13).
- Die Tür bleibt offen, so dass keine Gerüche entstehen können.

9. die Reinigung und Wartung

HINWEIS! GEFAHR VON SCHÄDEN

- Verwenden Sie bei der Reinigung keine scheuernden Reinigungsmittel oder harten Gegenstände, da diese den Kühlschrank beschädigen können.
  Verwenden Sie keine harten oder spitzen Werkzeuge, um den Abtauvorgang zu beschleunigen.
- Trennen Sie das Gerät immer von der Stromversorgung, bevor Sie es reinigen und warten.
- Reinigen Sie den Kühlschrank regelmäßig und sobald er verschmutzt ist mit einem feuchten Tuch.
- Achten Sie darauf, dass kein Wasser in die Dichtungen tropft. Dies kann die Elektronik beschädigen.
- Wischen Sie den Kühlschrank nach der Reinigung mit einem Tuch trocken.
- Reinigen Sie den Kondensator in regelmäßigen Abständen von Staub und Schmutz.

10.Entsorgung

WARNUNG! KINDER AUFGEPASST

Bevor Sie Ihren alten Kühlschrank entsorgen:

- Nehmen Sie die Türen ab.
- Lassen Sie die Ablageflächen im Kühlschrank so, dass Kinder nicht hineinklettern können.

➢ Werfen Sie das Verpackungsmaterial nach Möglichkeit in die entsprechenden Abfallbehälter.

Wenn Sie diese Produkte irgendwann Entsorgen wollen, wenden Sie sich an Ihr örtliches Recyclingzentrum oder fragen Sie einen Fachhändler nach Einzelheiten.

11. Fehlersuche

Bedeutung der roten LED

Bei Betriebsstörungen leuchtet sie mehrmals auf. Die Anzahl der Blinksignale hängt von der Art der Störung ab. Jedes Aufleuchten dauert eine Viertelsekunde. Nach der Impulsserie folgt eine Pause. Die Sequenz für die Störung wiederholt sich alle vier Sekunden

Anzahl Blinken/Fehlercode	**Störung**	**Mögliche Ursache**
1	Niederspannung	Die Versorgungsspannung liegt außerhalb des eingestellten Bereichs.
2	Übermäßiger Lüfterstrom	Die Lüfterlast an der Elektronikeinheit beträgt mehr als 0.5 A.
3	Der Motor springt nicht an	Der Rotor ist verklemmt. Die Druckdifferenz im Kühlsystem ist zu hoch (> 5 bar).
4	Geschwindigkeit zu niedrig	Wenn das Kühlsystem überlastet ist, kann die Mindestdrehzahl des Motors von 1.850 U/min nicht eingehalten werden.
5	Überhitzung der Elektronikeinheit	Wenn das Kühlsystem zu stark belastet wird oder die Temperatur zu hoch eingestellt ist, kann die Elektronik überhitzen.
Ständig	Temperatur Sensorfehler	Der Temperatursensor ist defekt.

Kompressor läuft nicht (Batterieanschluss)

Problem	Mögliche Ursache	Abhilfe
U_{KL} = 0 V	Es gibt eine Unterbrechung in der Verbindung der Batterieelektronik	Herstellen einer Verbindung
	Hauptschalter defekt (falls installiert)	Ersetzen Sie den Hauptschalter
	Zusätzliche Sicherung der Versorgungsleitung hat ausgelöst (falls installiert)	Sicherung der Zuleitung auswechseln
$U_{Term} \leq U_{ON}$	Die Batteriespannung ist zu niedrig	Laden Sie die Batterie auf
Startversuch mit $U_{Term} \leq U_{OFF}$	Lose Kabel Schlechter Kontakt (Korrosion)	Erstellen Sie eine Verbindung
	Batteriekapazität zu gering	Auswechseln der Batterie
	Kabelquerschnitt zu klein	Ersetzen Sie das Kabel (**Abb.14**, Seite 2)
Startversuch mit $U_{Term} \geq U_{ON}$	Umgebungstemperatur zu hoch	-
	Unzureichende Belüftung	Den Kühlschrank an einen anderen Ort stellen
	Verflüssiger ist verschmutzt	Reinigen Sie den Verflüssiger
Stromkreis zwischen den Stiften des Kompressors unterbrochen	Defekter Kompressor	Kontakt zum Kundendienst

U_{Term}: Spannung zwischen dem Plus- und Minuspol der Elektronik

U_{ON}: Einschaltspannung der Elektronik

U_{OFF}: Abschaltspannung der Elektronik

Der Kompressor läuft nicht (an die Wechselstromversorgung angeschlossen)

Problem	Mögliche Ursache	Abhilfe
Keine Spannung	Anschluss Stromversorgungskabel unterbrochen	Herstellen einer Verbindung
	Hauptschalter defekt (falls installiert)	Ersetzen Sie den Hauptschalter

	Die Sicherung des zusätzlichen Stromversorgungskabels ist durchgebrannt (falls installiert)	Ersetzen Sie die Sicherung
Spannung ist vorhanden, aber der Kompressor läuft nicht	Umgebungstemperatur zu hoch	-
	Unzureichende Belüftung	Den Kühlschrank an einen anderen Ort stellen
	Verflüssiger ist verschmutzt	Reinigen Sie den Verflüssiger
Stromkreis zwischen den Stiften im Kompressor unterbrochen	Defekter Kompressor	Kontakt zum Kundendienst

Schlechte Kühlung, Anstieg der Innentemperatur

Problem	Mögliche Ursache	Abhilfe
Kompressor läuft lange/ kontinuierlich	Umgebungstemperatur zu hoch	-
	Unzureichende Belüftung	Den Kühlschrank an einen anderen Ort stellen
	Verflüssiger ist verschmutzt	Reinigen Sie den Verflüssiger
	Defekter Ventilator	Ersetzen Sie den Ventilator
Der Kompressor läuft nicht oft	Batteriekapazität erschöpft	Laden Sie die Batterie auf

Ungewöhnliche Geräusche

Problem	Mögliche Ursache	Abhilfe
Lautes Brummen	Ein Bauteil des Kältemittelkreislaufs kann sich nicht frei bewegen (Berührung der Wand)	Biegen Sie das Bauteil vorsichtig vom Hindernis weg.
	Ein Fremdkörper befindet sich zwischen dem Kühlgerät und der Wand	Entfernen Sie den Fremdkörper
	Lüftergeräusch	Ersetzen Sie den Ventilator

12. technische Daten

Modell Nr.:	WN90L	WN150L
Stauvolumen des Kühlfachs:	60L	122L
Stauvolumen des Gefrierfachs:	15L	26L
Gesamtes Speichervolumen:	75L	148L
Spannung:	DC12/24V	
Leistungsaufnahme:	50W	75W
Nennstrom: 12V 24V	 4.25A 2.1A	 6.38A 2.9A
Kühltemperaturbereich Kühlschrank: Gefrierschrank:	0℃~+10℃ -18℃	
Klimaklasse:	N oder T	
Relative Luftfeuchtigkeit:	maximal 90%	
Kurzfristige Neigung:	maximal 30°	
Max. Druck:	LP 0,6bar / HP 10bar	
PU-Schaum:	C5 H10	
Kältemittel:	R600a	

Kältemittelmenge:	22g	41g
Abmessungen:	Abb.17, Seite 2	Abb.18, Seite 2
Gewicht:	24,0 kg	33,4 kg